Схема расположения ферм

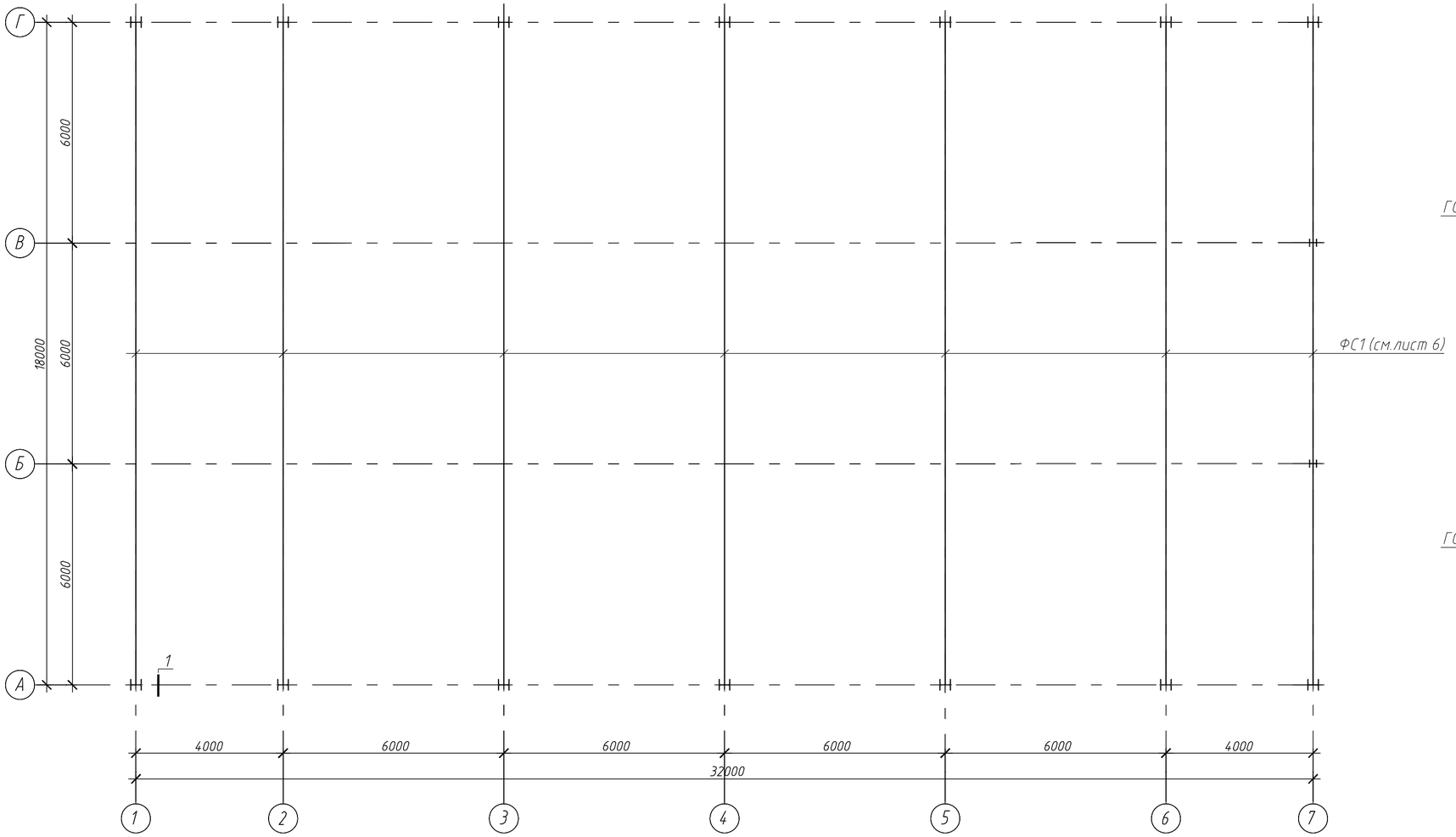

1

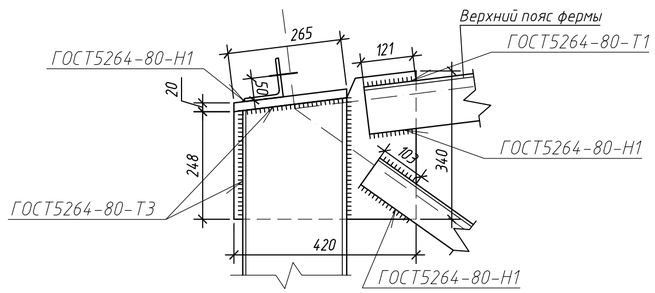

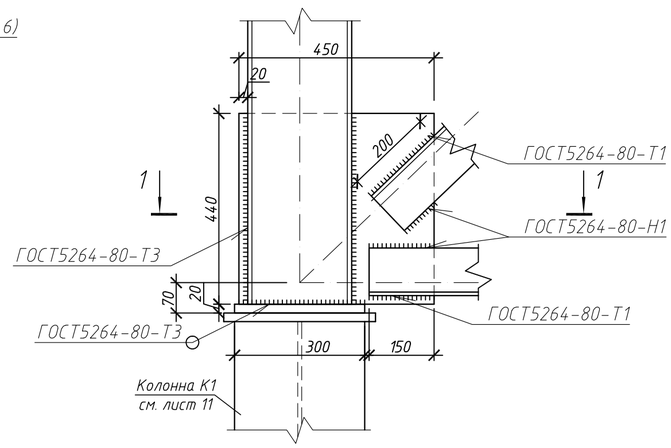

1-1

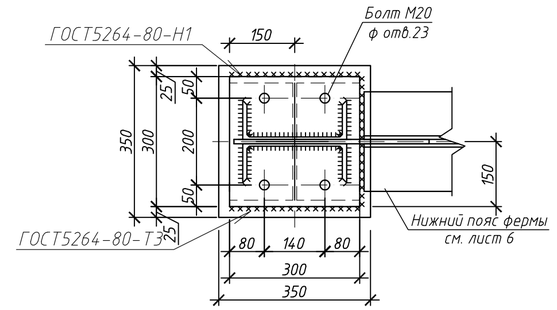

Примечания

1. Общие указания смотри л.1.
2. Конструкцию фермы см.л.6.

						РНФ 14-29-00172-1-КМ	
						Здание с испытательным стендом по адресу: г.Пермь, ул. Академика Королева, 1	
Изм.	Кол.уч.	Лист	N док.	Подп.	Дата		
Разраб.		Лядова				Здание с испытательным стендом	Стадия: Р; Лист: 5; Листов:
Проверил		Плотников					
Н. контр.		Лядов				Схема расположения ферм	ИМСС УрО РАН

Формат А2

Согласовано

Взам. инв. №

Подп. и дата

Инв. № подл.